Двигатель	Perkins 404D-22T
Мощность, макс.	43 кВт (57.7 л.с.) @ 2 600 об/мин
Мощность, номин.	40.4 кВт (54 л.с.) @ 2 600 об/мин
Вырывное усилие	20.8 кН
Грузоподъемность	865 кг
Объем ковша	0.45 м
Эксплуатационная масса	3,100 кг

www.liugong43.ru

375B

МИНИ-ПОГРУЗЧИК С БОРТОВЫМ ПОВОРОТОМ

LIUGONG

СУРОВЫЙ МИР. НАДЕЖНАЯ ТЕХНИКА.

375B СПЕЦИФИКАЦИЯ >>>

ДВИГАТЕЛЬ	
Экологический стандарт	Tier 3 / Stage IIIA
Производитель	Perkins
Модель	404D-22T
Мощность, макс.	43 кВт (57.7 л.с.) @ 2 600 об/мин
Мощность, номин.	40.4 кВт (54 л.с.) @ 2 600 об/мин
Крутящий момент, макс.	184.7 Н • м @ 1 800 об/мин
Количество цилиндров	4
Объем двигателя	2.2 л
Система охлаждения	жидкостная

ЭЛЕКТРИЧЕСКАЯ СИСТЕМА	
Напряжение	12 В
Амперaж генератора	85 А

ПРИВОД ЦЕПИ	
Размер	80 HS

ШИНЫ	
Тип	пневматические
Размер	10-16.5
Грузоподъемность	8

ГИДРАВЛИЧЕСКАЯ СИСТЕМА		
Тип		с открытым центром
Производительность насоса		69 л/мин
Давление гидростата хода		35 МПа
Время цикла стрелы		7.9 с
Подъем	Выгрузка	Опускание (плавающий режим)
3.9 с	1.9 с	2.1 с

ЭКСПЛУАТАЦИОННАЯ МАССА	
Эксплуатационная масса	3,100 кг

ПОКАЗАТЕЛИ ПРОИЗВОДИТЕЛЬНОСТИ	
Опрокидывающая нагрузка в статическом положении	1,886 кг
Макс.грузоподъемность	865 кг
Вырывное усилие стрелы	18.9 кН
Вырывное усилие ковша	20.8 кН
Макс.высота выгрузки	2 220 мм
Макс.высота выгрузки при макс.влете стрелы	540 мм
Макс.угол поворота ковша на макс.высоте	40°
Макс.высота по пальцу ковша	2 923 мм
Подворот ковша на уровне земли	30°
Дорожный просвет	204 мм
Угол заднего свеса	26°
Радиус поворота по ковшу	1 800 мм

ЗАПРАВОЧНЫЕ ЕМКОСТИ	
Топливный бак	100 л
Масло двигателя	7 л
Система охлаждения	13 л
Гидравлический бак	52 л
Гидравлическая система, всего	70 л
Объем цепного привода, каждого	8 л

ОПЦИИ (НАВЕСНОЕ ОБОРУДОВАНИЕ)	
Ковш 4 в 1– 0.4 м	Шнек
Скальный ковш – 0.4 м³	Дорожная фреза
Бульдозерный отвал – 350 мм до 650 мм	Отвал для снега
Гидромолот	Щетка
Вилы	Гидроножницы
Телескопическая стрела	

СТАНДАРТНАЯ КОМПЛЕКТАЦИЯ
Ковш общего назначения –0.45 м³
Система безопасности оператора
Фиксатор стрелы
Быстросъемное соединение
Закрытая кабина ROPS/FOPS

ОПЦИИ
Кабина ROPS/FOPS с кондиционером
Цельнолитые шины
Цепи
Обогреватель кабины
Насос повышенной производительности –107 л/мин
Дополнительный противовес

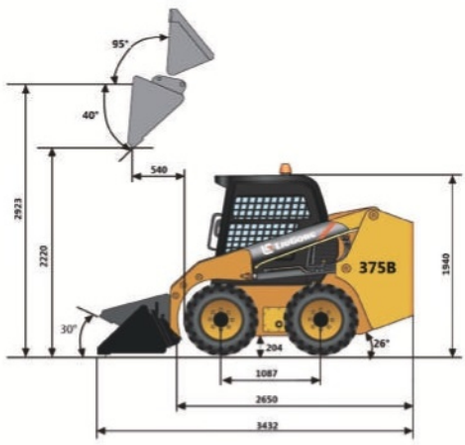

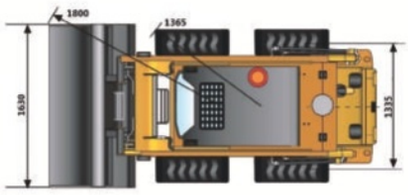

ТЕХНОМИР-УРАЛ

Адрес:
г. Челябинск,
Копейское шоссе, 23

+7 (919) 403-27-63
zakaz1@tehnomir-ural.ru

https://tehnomir-ural.ru

ТЕХНОМИР-УРАЛ

Адрес:
г. Челябинск,
Копейское шоссе, 23

+7 (919) 403-27-63
zakaz1@tehnomir-ural.ru

https://tehnomir-ural.ru

Челябинск

Копейское шоссе, 23

+7 (919) 403-27-63

Курган

ул. Омская, 82, корп. "И"

+7 (919) 122-70-24

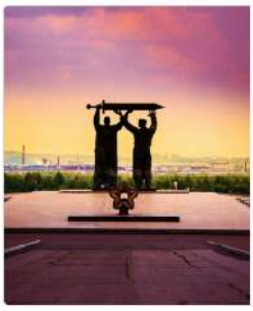

Магнитогорск

ул. Герцена, 6, блок "С", офис 406.

+7 (351) 939-36-89

Сургут

Нефтеюганское шоссе, 26

+7 (908) 887-50-43

Новый Уренгой

ул. Крайняя, 24

+7 (919) 122-03-24

Пермь

ул. Шоссе Космонавтов-344

+7 (342) 273-03-93

Оренбург

ул. Беляевская, дом 6/3

+7 (353) 254-24-96

Тюмень

ул. Старый Тобольский тракт 3 км, д. 6, с. 1

+7 (345) 254-69-30

Екатеринбург

ул. Мамина-Сибиряка, д.36, оф. 405

+7 (343) 311-04-87

Нижневартовск

+7 (346) 621-78-99